GSI®

Norm

90×50

Lavabo / Washbasin
90×50 cm
24,6 kg
9,5 lt

CE

LAVABO con foro troppopieno monoforo, predisposto per rubinetteria triforo. Installazione a sospensione o ad incasso.

WASHBASIN with overflow, one taphole predisposed for three taphole fittings. Wall hung or built in installation.

	Colori – Colours	Codici – Codes	Fori - Tapholes
◯	Bianco lucido – White glossy	8688111	monoforo / one taphole fitting

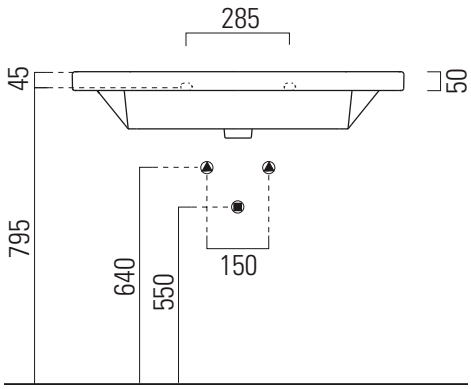

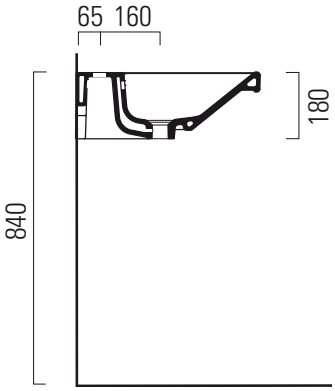

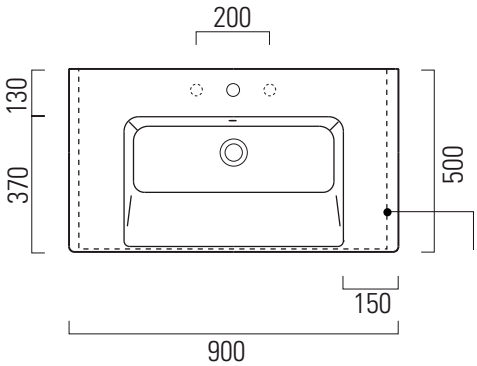

800x460 Taglio del mobile per installazione a incasso.
800x460 Furniture cut for built-in basin installationin basin installation.